Postup při výpočtu ERGONU S40

Spojovací tyč v dveřním křídle

Rozdělení sad dle stavebního rozměru LFM:

Small: 610-800mm

Base: 800-1100mm

Large: 1100-1450mm

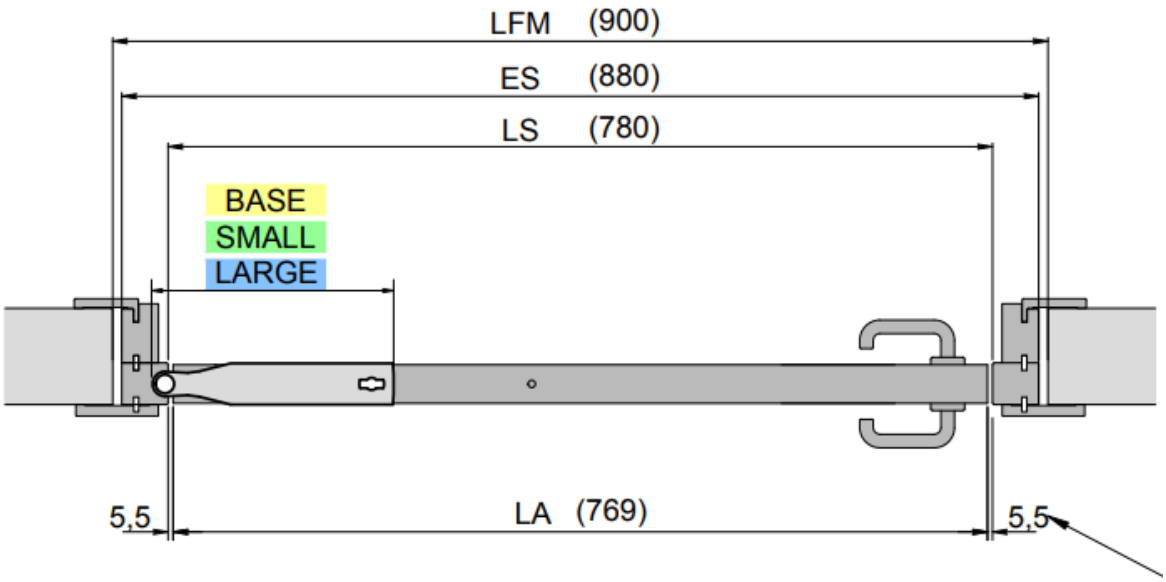

OZNAČENÍ:

LFM/ROZMĚR STAVEBNÍHO OTVORU

ES/VNĚJŠÍ ROZMĚR ZÁRUBNĚ - DÉLKA NADPRAŽÍ - - výpočet: (LFM - 20)

LS/SVĚTLÁ ŠÍŘKA ZÁRUBNĚ - výpočet: (LFM - 120)

LA/ŠÍŘKA DVEŘNÍHO KŘÍDLA - výpočet: (LFM - 131)

LP/ČISTÝ PRŮCHOZÍ OTVOR - výpočet: (LFM - 160)

QF/PEVNÝ ROZMĚR KŘÍDLA

QV/VARIABILNÍ ROZMĚR KŘÍDLA

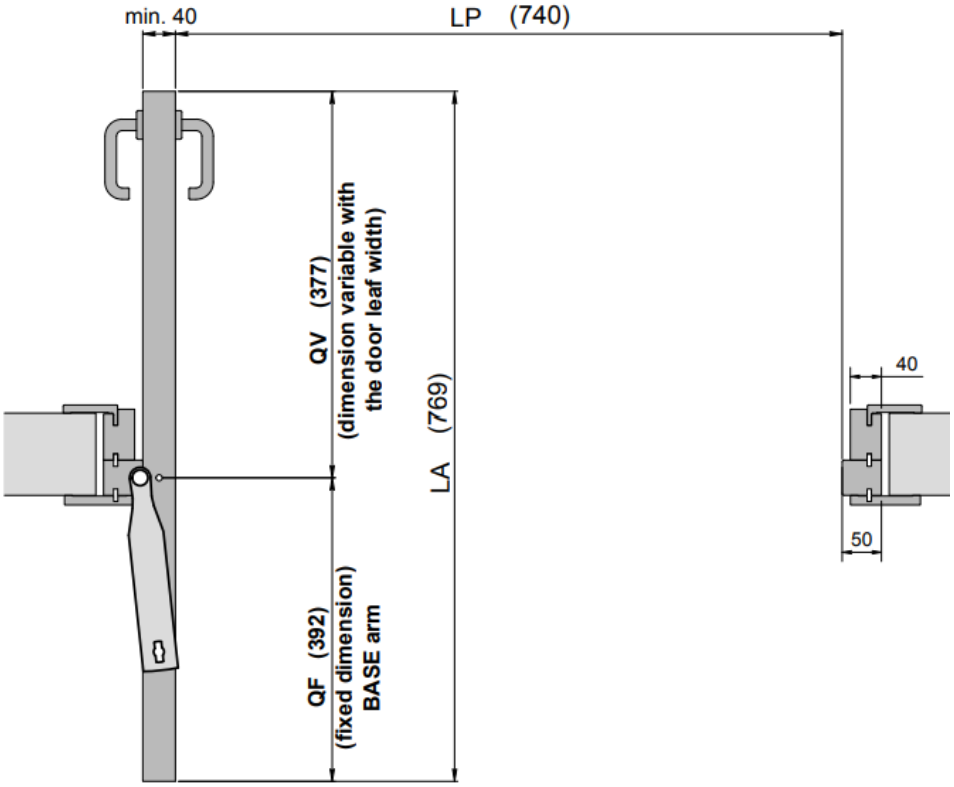

LARGE	BASE	SMALL	WIDTH DIMENSION							
			LFM WALL HOLE WIDTH	**LP** PASSAGE DIMENSION	**LA** DOOR LEAF WIDTH	**QF** FIXED DIMANSION		**QV** VARIABLE DIMENSION	
		●	610	450	479	295		174	
		●	650	490	519	295		224	
	●	●	700	540	569	392	295	177	274
	●	●	750	590	619	392	295	227	324
	◉	◉	800	640	669	392	295	277	374
	◉		850	690	719	392		327	
	◉		900	740	769	392		377	
	◉		950	790	819	392		427	
	◉		1000	840	869	392		477	
	◉		1050	890	919	392		527	
●	◉		1100	940	969	620	392	349	577
●			1150	990	1019	620		399	
●			1200	1040	1069	620		449	
●			1250	1090	1119	620		499	
◉			1300	1140	1169	620		549	
●			1350	1190	1219	620		599	
●			1400	1240	1269	620		649	
◉			1450	1290	1319	620		699	

Příklad:

Sada S40

VÝPOČET LP průchozího otvoru ZE STAVEBNÍHO OTVORU PŘI ROZMĚRU 900mm s vymezovacími hranolky a s ostěním o tloušťce 40mm

LFM/**900mm**/ = rozměr stavebního otvoru – /**2x10mm**/ montážní pěna – /**2x40mm**/ ostění - /**2x10mm**/ vymezovací hranolky - /**40mm**/ tloušťka dveřního křídla **= rozměr LP průchozího otvoru 740mm**

Výpočet délky kolejnice ze stavebního otvoru:
LFM – **900mm** – **29mm** = DA **871mm délka kolejnice**

Maximální rozměry stěny při montáži na kraj

tloušťka stěny

max. 180 mm for SMALL arm
max. 260 mm for BASE arm
max. 390 mm for LARGE arm

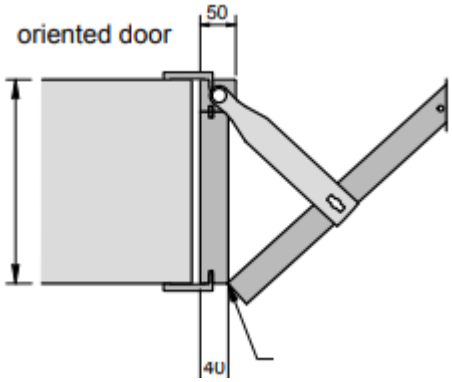

Maximální rozměry stěny při montáži na střed

tloušťka stěny

max. 320 mm for SMALL arm
max. 480 mm for BASE arm
max. 740 mm for LARGE arm

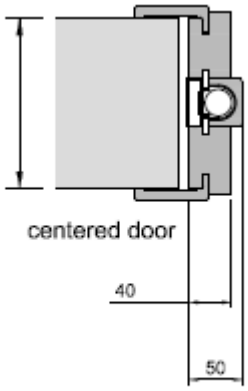

Spojovací tyč

OZNAČENÍ:

HFM/VÝŠKA STAVEBNÍHO OTVORU

HP/ČISTÁ PRŮCHOZÍ VÝŠKA

HA/ROZMĚR DVEŘNÍHO KŘÍDLA

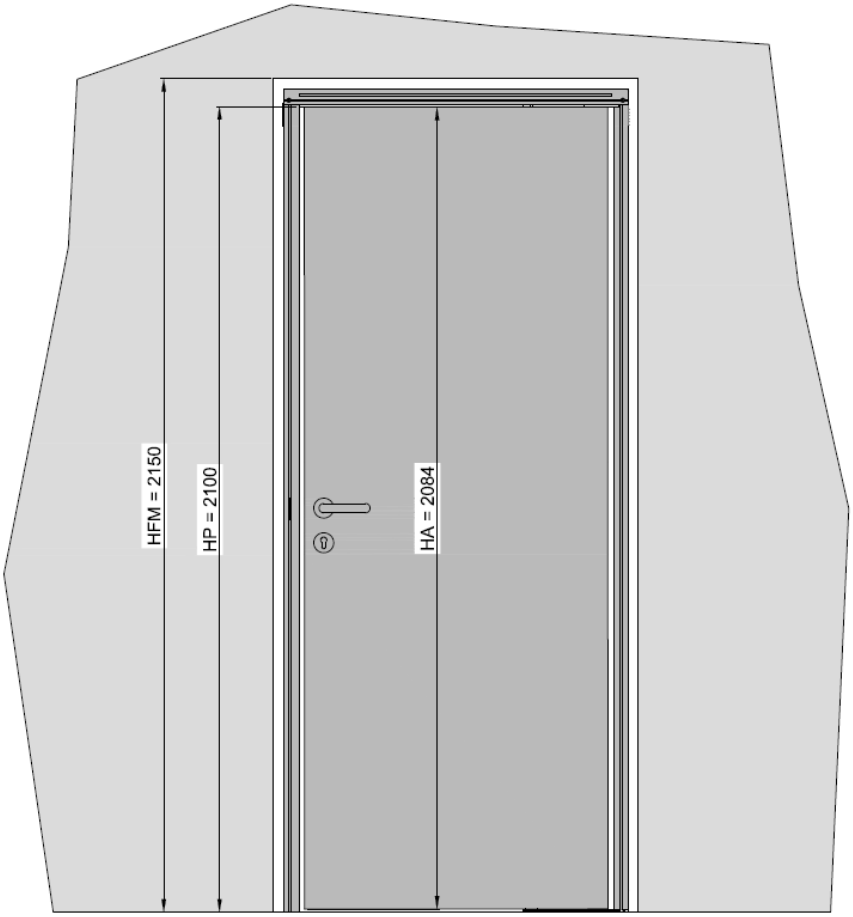

HFM wall hole height	HP passage dimension	HA door leaf height	
* 1950	1900	1884	HP = (HFM - 50) HA = (HFM - 66)
* 2000	1950	1934	
* 2050	2000	1984	
* 2100	2050	2034	
* 2150	2100	2084	
* 2200	2150	2134	
* 2250	2200	2184	

VÝPOČET ROZMĚRU TYČE:

HA/VÝŠKA KŘÍDLA **+ 4mm = rozměr tyče**
HFM/rozměr stavebního otvoru – 62mm = rozměr výšky tyče